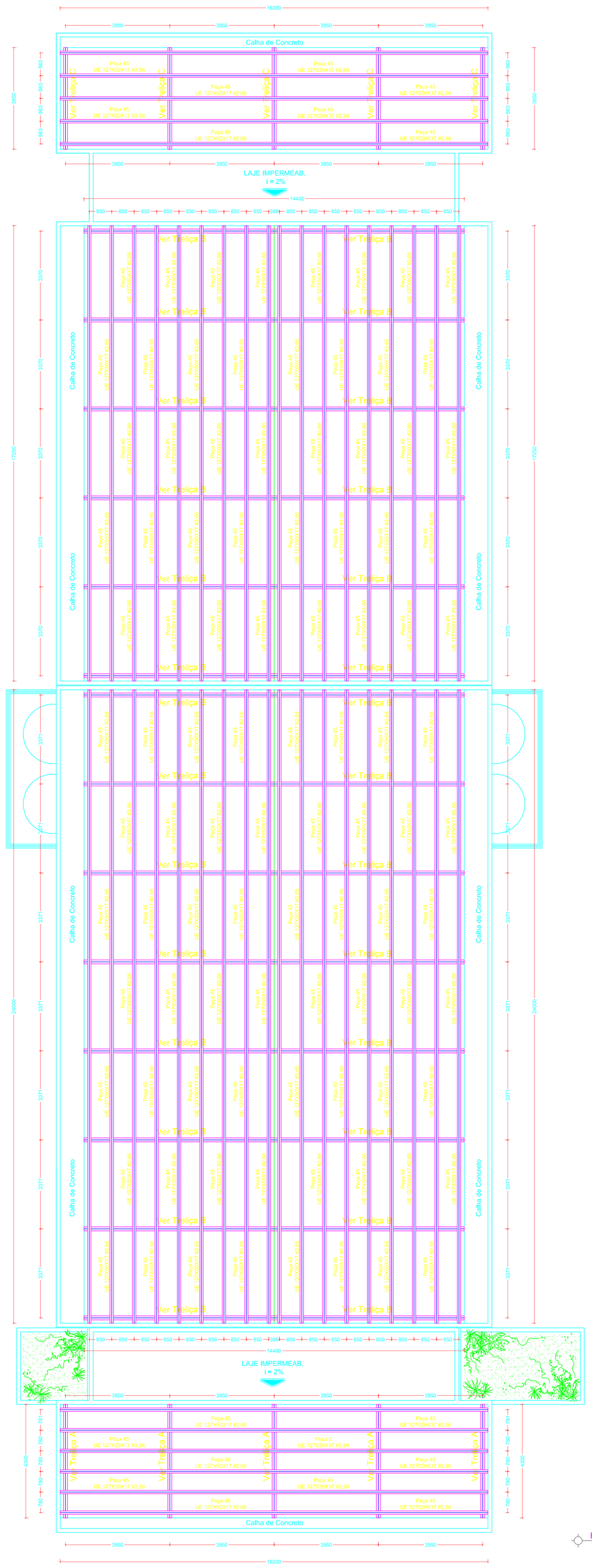

Planta Baixa - Estrutura Metálica
Escala 1:75

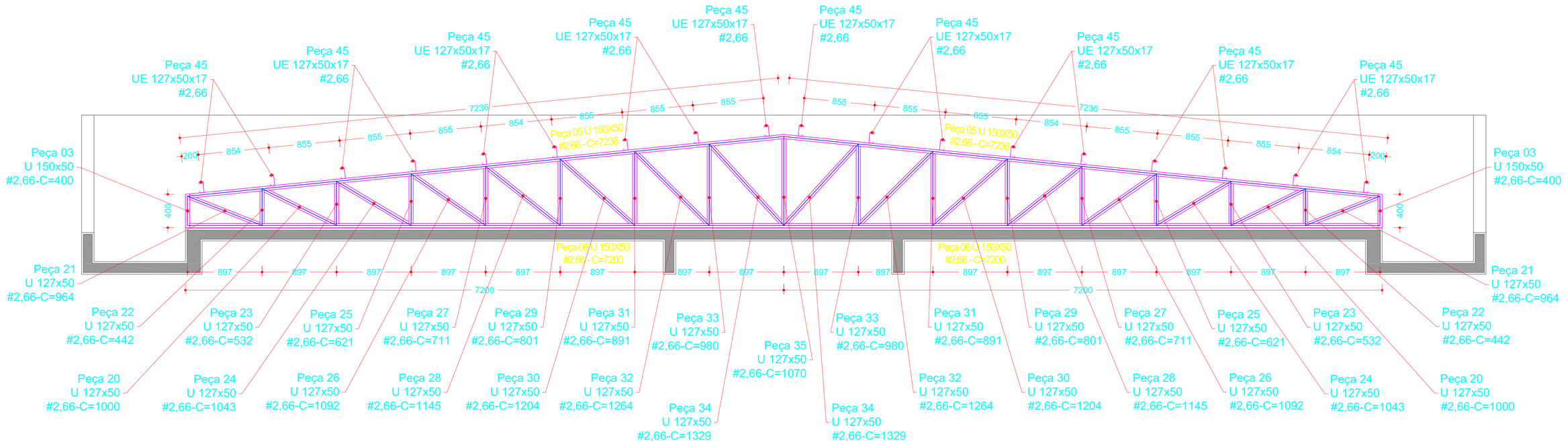

Treliça B
Escala 1:25

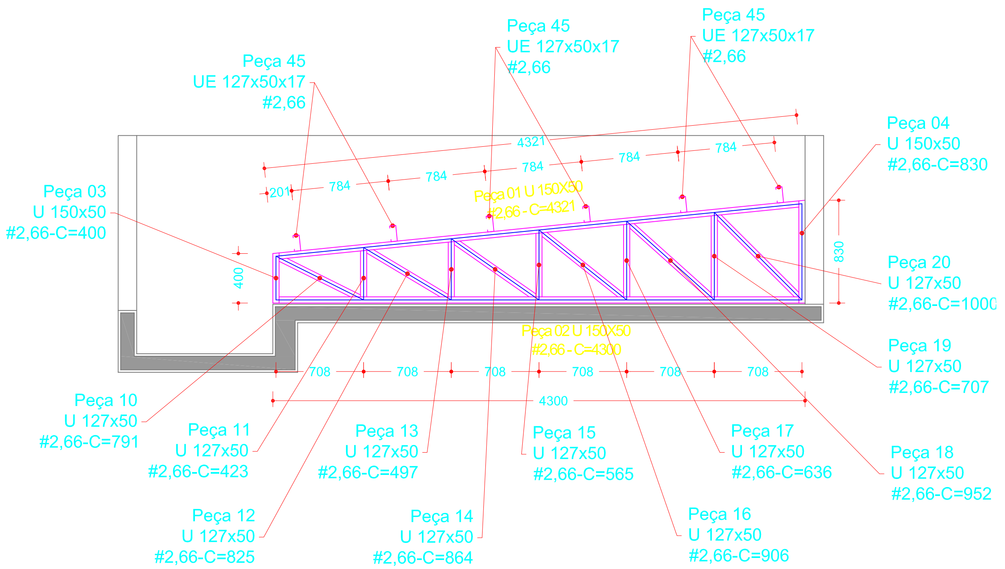

Treliça A
Escala 1:25

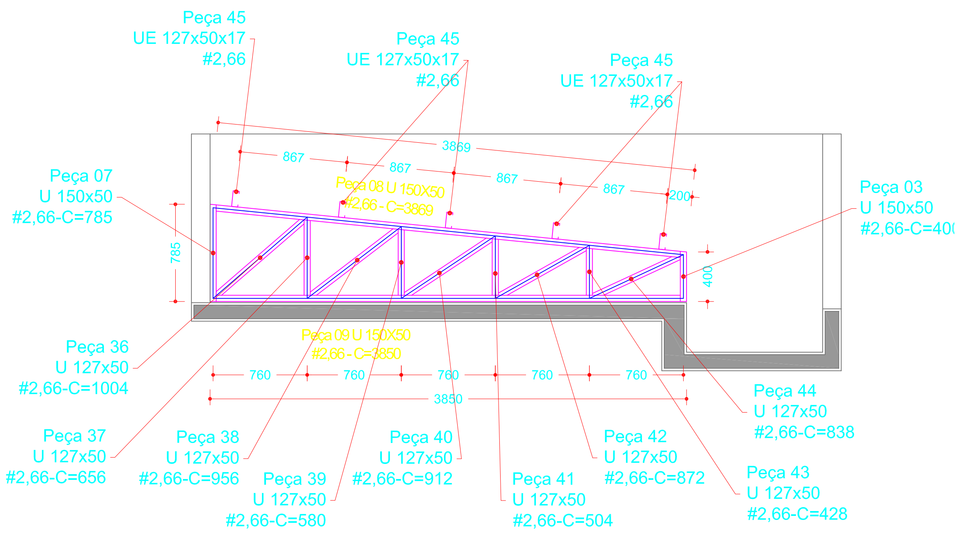

Treliça C
Escala 1:25

Perfil U						
Peça	**Perfil**	**Dimensões**	**Chapa**	**Comp (mm)**	**QTDA**	**TOTAL**
01	U	150x50	#2,66	4321	5,00	112,78
02	U	150x50	#2,66	4300	5,00	112,24
03	U	150x50	#2,66	400	38,00	79,35
04	U	150x50	#2,66	830	5,00	21,66
05	U	150x50	#2,66	7236	28,00	1057,56
06	U	150x50	#2,66	7200	28,00	1052,40
07	U	150x50	#2,66	785	5,00	20,49
08	U	150x50	#2,66	3869	5,00	100,99
09	U	150x50	#2,66	3850	5,00	100,49
10	U	127x50	#2,66	791	5,00	18,75
11	U	127x50	#2,66	423	5,00	10,03
12	U	127x50	#2,66	825	5,00	19,55
13	U	127x50	#2,66	497	5,00	11,78
14	U	127x50	#2,66	864	5,00	20,48
15	U	127x50	#2,66	565	5,00	13,39
16	U	127x50	#2,66	906	5,00	21,47
17	U	127x50	#2,66	636	5,00	15,07
18	U	127x50	#2,66	952	5,00	22,56
19	U	127x50	#2,66	707	5,00	16,76
20	U	127x50	#2,66	1000	33,00	156,42
21	U	127x50	#2,66	964	28,00	127,94
22	U	127x50	#2,66	442	28,00	58,66
23	U	127x50	#2,66	532	28,00	70,61
24	U	127x50	#2,66	1043	28,00	138,43
25	U	127x50	#2,66	621	28,00	82,42
26	U	127x50	#2,66	1092	28,00	144,93
27	U	127x50	#2,66	711	28,00	94,36
28	U	127x50	#2,66	1145	28,00	151,96
29	U	127x50	#2,66	801	28,00	106,31
30	U	127x50	#2,66	1204	28,00	159,79
31	U	127x50	#2,66	891	28,00	118,25
32	U	127x50	#2,66	1264	28,00	167,76
33	U	127x50	#2,66	980	28,00	130,07
34	U	127x50	#2,66	1329	28,00	176,38
35	U	127x50	#2,66	1070	14,00	71,01
36	U	127x50	#2,66	1004	5,00	23,79
37	U	127x50	#2,66	656	5,00	15,55
38	U	127x50	#2,66	956	5,00	22,66
39	U	127x50	#2,66	580	5,00	13,75
40	U	127x50	#2,66	912	5,00	21,61
41	U	127x50	#2,66	504	5,00	11,94
42	U	127x50	#2,66	872	5,00	20,67
43	U	127x50	#2,66	428	5,00	10,14
44	U	127x50	#2,66	838	5,00	19,86

Perfil EU						
Peça	**Perfil**	**Dimensões**	**Chapa**	**Comp(m) (Todas as Terças)**	**QTDA**	**TOTAL**
45	UE	127x50x17	#2,66	921	1	5019,40
					TOTAL	**9962,57**

Lista de Peças

Detalhe - Soldagem e Encaixe Tirante e Linha de Corrente

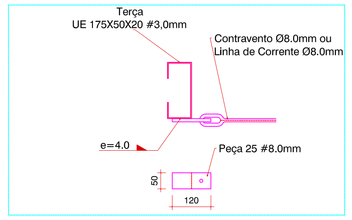

Alternativas de soldas.

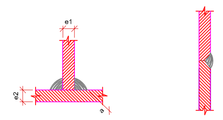

Os cordões de solda serão contínuos e de penetração completa

e1 > e2 : a ≥ 1/2 e1

e2 > e1 : a ≥ 1/2 e2

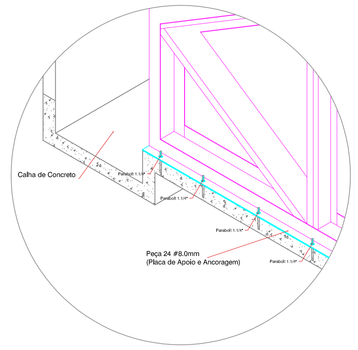

Isométrico - Sistema de Ancoragem
Sem Escala

ELITE ENGENHARIA

Rua Bougainville, Qd. 03, Lt. 48 – Box 8 – Conjunto Saloá, Senador Canedo/GO - e-mail: brazcampos@uol.com.br - Fones: (62) 3941-8808 / (62) 9971-9693

ESTRUTURA METÁLICA

Instituto Federal Farroupilha
Campus de Júlio de Castilho

Interessado: Instituto Federal Farroupilha - RS

Autor: Eng Civil Braz Campos - CREA 7044/D - GO

ARQUIVO: IFF - RS - Júlio de Castilho - Administrativo - Estrutura Metálica - 14.12.11.dwg

ÁREA DO TERRENO: -

ÁREA PERMEÁVEL: -

ÁREA CONSTRUÍDA: Área Total : 1914,83 m²

Nº PAVIMENTOS: 02 (Dois)

CONTEÚDO: Planta Baixa Estrutura Metálica; Treliça A; Treliça B; Treliça C; Detalhe Isométrico; Lista de Peças

DESENHISTA: Sávio Camilo

FOLHA: 01/01

ENDEREÇO: Rua São João do Barro Preto - Interior, Júlio de Castilhos, RS

DATA: Dezembro/2011

REVISÃO:

	DATA	MOTIVO	REVISOR

APROVAÇÃO: