CÓDIGO DE CORES	
PAR 1	BRANCO* – AZUL
PAR 2	BRANCO** – LARANJA
PAR 3	BRANCO – VERDE
PAR 4	BRANCO – MARRON

* FIO BRANCO TORCIDO COM O FIO AZUL
** FIO BRANCO TORCIDO COM O FIO LARANJA
ETC...

SIMBOLOGIA:

XX x CWY XXP/FIBRAS
XX XXX a XXX

- QUANTIDADE DE CABOS
- CABO PRIMÁRIO (P), SECUNDÁRIO (S) OU INTERLIGAÇÃO (I)
- QUANTIDADE DE PARES/FIBRAS
- IDENTIFICAÇÃO SEQUENCIAL DO PONTO OU PAR
- IDENTIFICAÇÃO DO PAVIMENTO

W = PRIMÁRIO (P), SECUNDÁRIO (S) OU INTERLIGAÇÃO (I)
Y = UTP (U), STP (S), Fo (Fo)

EX: 6 x CSU4P
(15) 001 a 006

EXEMPLO DE IDENTIFICAÇÃO DE CABOS:

1) CABOS DO "SWITCH" AO "PATCH PANEL"

S – C – P – T
a r 1 17

- CORRESPONDENTE A TOMADA (PORTA) 17 DO PATCH PANEL
- CONECTADO AO PATCH PANEL 1
- CONECTADO À PORTA DE SAÍDA "r" DO HUB
- DO SWITCH "a"

2) CABOS DO "PATCH PANEL" ÀS TOMADAS

O – D – S – T
TE TE 05 PTTE019

- TOMADA NÚMERO PT TE 19
- PARA O AMBIENTE 05
- COM DESTINO AO TÉRREO
- PAVIMENTO TÉRREO (ORIGEM DO PATCH PANEL)

IDENTIFICAÇÃO NOS CABOS SECUNDÁRIOS E PRIMÁRIOS:

–IDENTIFICAÇÃO DO TIPO DE CABO QUE ESTÁ SENDO USADO.
–IDENTIFICAÇÃO DOS PONTOS NO CABO.
–IDENTIFICAÇÃO DO PAVIMENTO DO PREDIO EM QUE SE ENCONTRA INSTALADO.
–IDENTIFICAÇÃO SEQUENCIAL DO CABO.

AS ETIQUETAS DE IDENTIFICAÇÃO DOS CABOS TERÃO OS MESMOS CARACTERES USADOS PARA IDENTIFICAR OS PONTOS.

EM PROJETO AS INFORMAÇÕES REFERENTES AOS CABOS SÃO MOSTRADAS DA SEGUINTE FORMA:

8 x CSU4P
XX 001 a 008
- 8º PONTO DO CABO
- 1º PONTO DO CABO

8 x CSU4P
XX 001 a 050
- ÚLTIMO PAR DO CABO
- 1º PAR DO CABO

QUANDO INSTALADO, O CABO TERÁ SUAS EXTREMIDADES IDENTIFICADAS COM AS MESMAS INFORMAÇÕES ACIMA DESCRITAS CONFORME EXEMPLO:

C S U T E 0 0 8
C P U T E 0 0 1 – 0 2 5

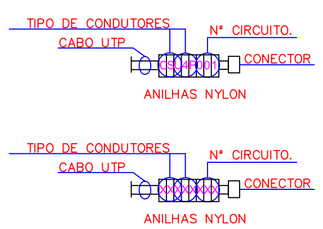

IDENTIFICAÇÃO DOS CABOS E TOMADAS DE CABEAMENTO

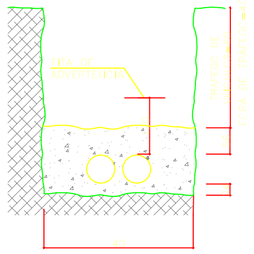

LOCALIZAÇÃO CX. SUBTERRANEA	
LARGURA DO PASSEIO (L)	DISTANCIA (d)
1,20 a 1,40	0,60
1,40 a 1,60	0,70
1,60 a 1,80	0,80
1,80 a 2,00	0,90
2,00 a 2,20	1,00
2,20 a 2,40	1,10
2,40 a 2,60	1,20

NOTAS:
1. TUBOS CORRUG. ESPIR. = PVC / AÇO
2. VERMIN EV. CORRUG.

DETALHE CONSTRUTIVO DA REDE SUBTERRANEA
ESC. SEM

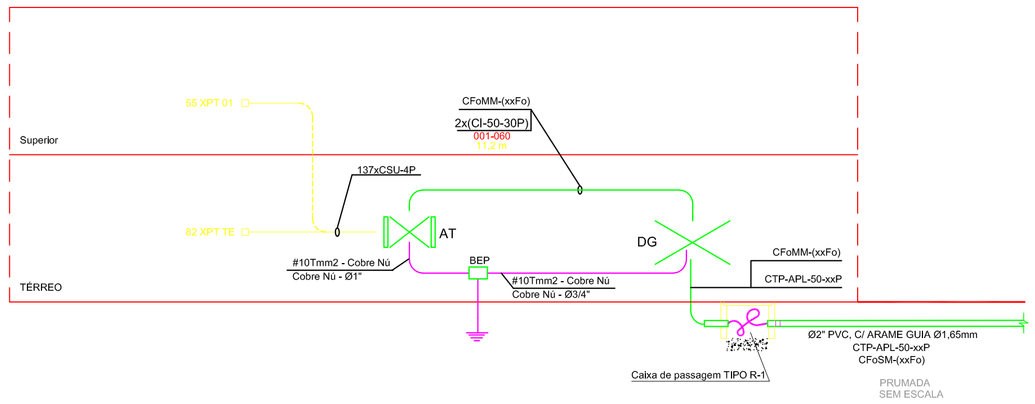

DETALHE DAS ELETROCALHAS / PERFILADO

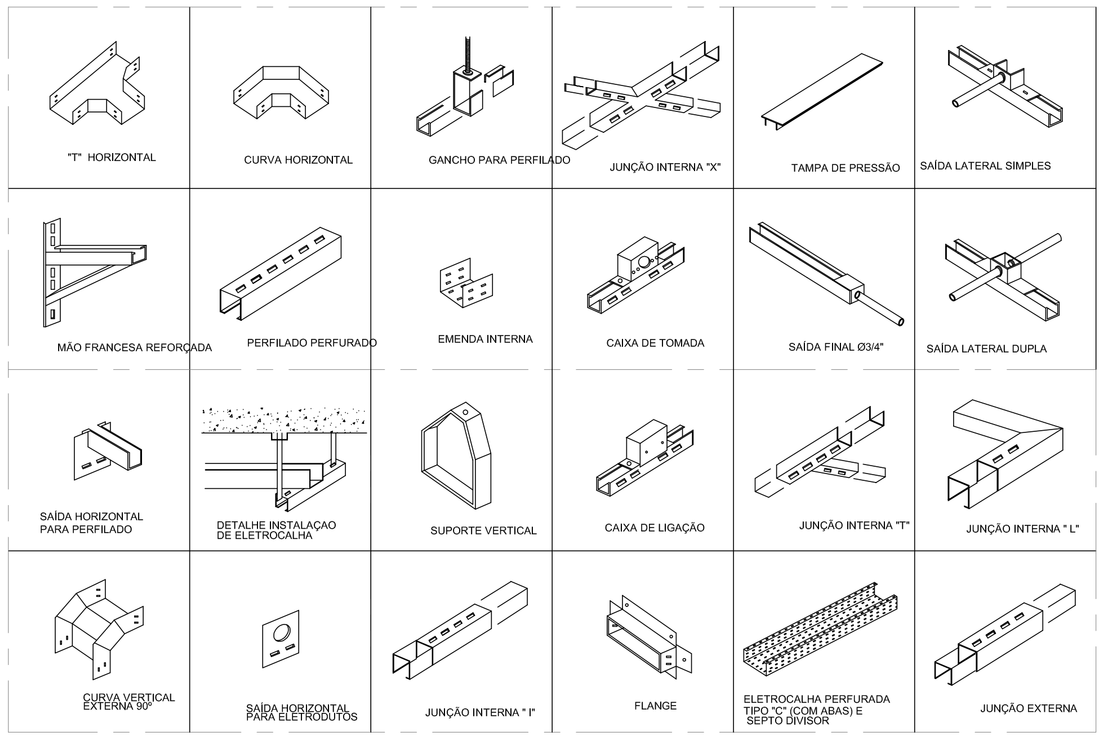

DETALHE DE FIXAÇÃO
DA ELETROCALHA NO TETO
SEM ESCALA

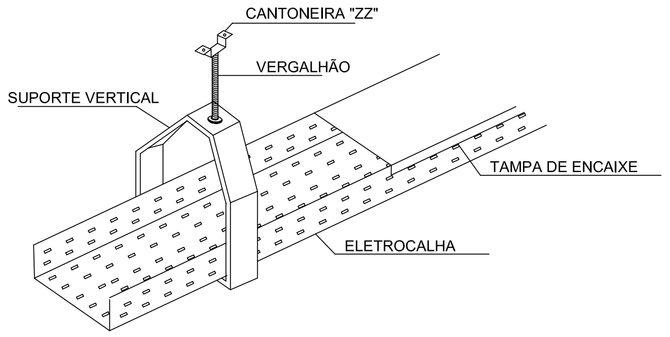

DETALHE ELETROCALHA
C/ DIVISÃO INTERNA
SEM ESCALA

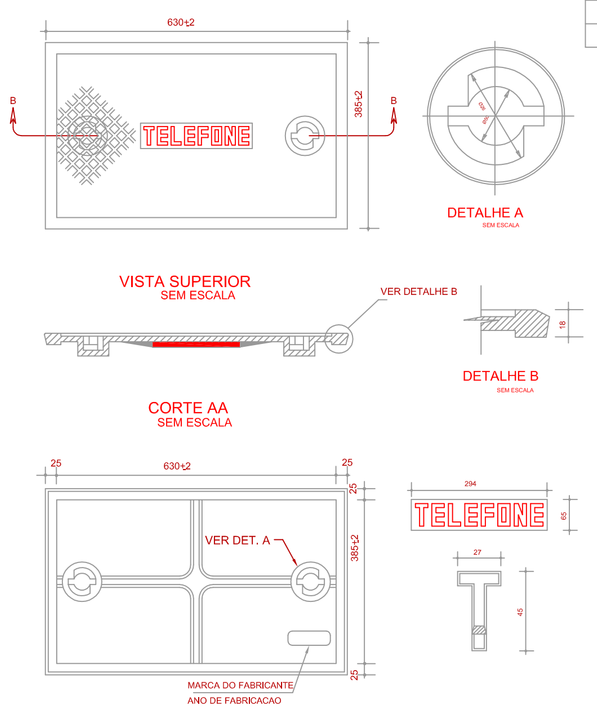

DETALHE DA TAMPA DA CAIXA TIPO - R3

DIMENSOES DA CAIXA DE PASSAGEM (cm)			
TIPO \ DIMENSOES	a	b	c
R1	60	35	50
R2	107	52	50
R3	120	120	130

LEGENDA:

1. ELETRODUTO DE PVC RIGIDO Øxx"
2. PEDRA BRITADA NUM. 2.

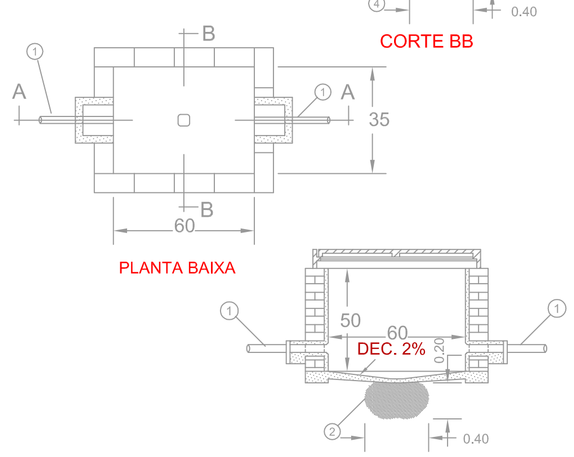

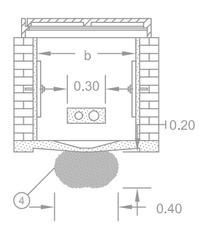

CAIXA PADRAO TIPO R1/R2/R3

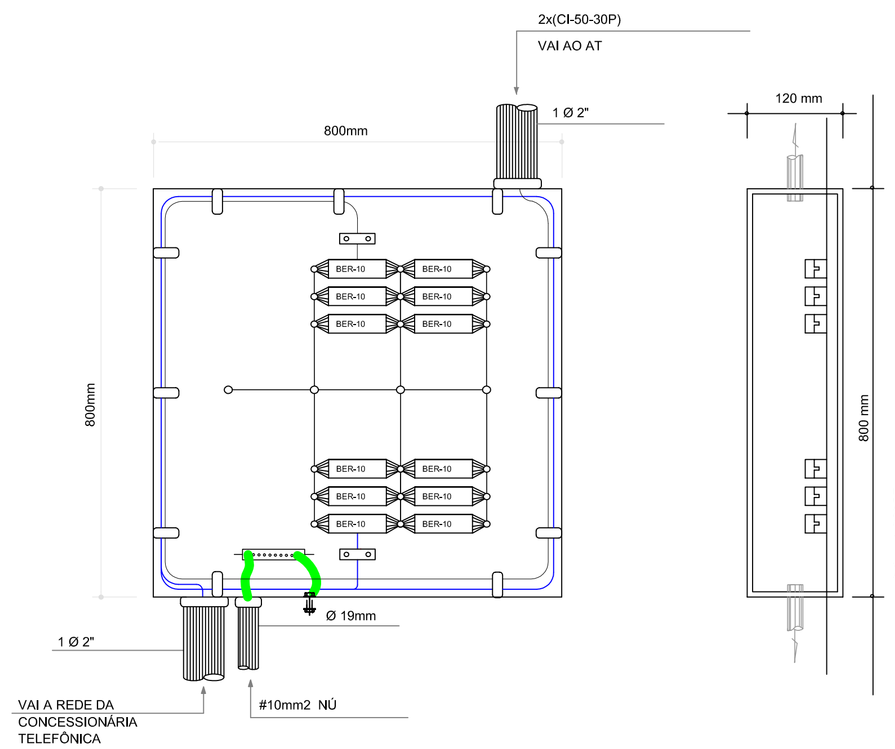

NOTA IMPORTANTE:
DPS - deverá ser colocado no bloco de engate rápido (BER-10) modulo protetor com proteção série para sistemas de telefonia e dados, ligado a conectividade a todos os pares dos blocos, interligados à malha de aterramento.
- Deverá haver barramento de terra no DG.

OBS:
ver no diagrama o trajeto dos cabos.
A interligação dos blocos de engate rapido será feita por fio Jumper.

DG-TELEFÔNICO (80x80x12cm)

ELITE ENGENHARIA

Rua Bougainville, Qd. 03, Lt. 46 – Box 6 – Conjunto Sabiá, Senador Canedo/GO - e-mail: brazcampos@uol.com.br - Fones: (62) 3941-8808 / (62) 9971-9693

CABEAMENTO

INSTITUTO FEDERAL FARROUPILHA - RS
CAMPUS JÚLIO DE CASTILHOS

Interessado: Instituto Federal Farroupilha - RS, Campus Júlio de Castilhos

Autora: Engº Eletricista Paulo Eduardo Sturmer, CREA 18432/D-GO

ARQUIVO: IFF-RS - Campus Júlio de Castilhos Administrativo - Cabeamento -21.11.11.dwg

PONTOS DE DADOS: 80

PONTOS DE VOZ: 57

Nº PAVIMENTOS: 02 (Dois)

ÁREA CONSTRUÍDA: Área Total Construída=1914,83 m²

CONTEÚDO: Prumada, Legendas, Detalhes, Notas e Observações

DESENHISTA: Darllan Alves

FOLHA: 03/03

ENDEREÇO: Rua São João do Barro Preto - Interior, Júlio de Castilhos, RS

DATA: Novembro/2011

REVISÃO:

	DATA	MOTIVO	REVISOR
	24/11/2011	Projeto Finalizado	DANILO

APROVAÇÃO: